Návod k použití

HOME DELUXE
WIR MACHEN ZUHAUSE

Solární sprcha s podstavcem PAROS



Originální návod k použití

UPOZORNĚNÍ:

Před montáží a uvedením do provozu si pečlivě přečtěte celý návod. Obsahuje důležité informace o montáži a používání.

DŮLEŽITÉ:
USCHOVEJTE PRO POZDĚJŠÍ POUŽITÍ. PEČLIVĚ SI PŘEČTĚTE!

Obsah

1. Obecné ... 3
1.1. Přehled produktů ... 3
1.2. Obecné informace ... 3
1.3. Záruka ... 3
2. Informace k návodu k použití ... 4
2.1. Dostupnost návodu k použití ... 4
2.2. Cílové skupiny návodu k použití ... 4
2.3. Informace o překladu ... 4
2.4. Vysvětlení symbolů ... 4
2.5. Obecné informace k návodu k použití ... 5
2.6. Použití v souladu s určením ... 5
2.7. Obecné bezpečnostní pokyny ... 5
3. Vlastnosti produktu ... 6
3.1. Technické údaje ... 6
3.2. Popis produktu ... 6
4. Rozsah dodávky ... 8
5. Montáž ... 10
5.1. Bezpečnostní pokyny ... 10
5.2. Sestavení produktu ... 11
6. Použití ... 17
6.1. Bezpečnostní pokyny ... 17
6.2. První uvedení do provozu ... 17
6.3. Provoz ... 18
6.4. Skladovací místo ... 19
7. Odstraňování poruch ... 19
8. Údržba a péče ... 20
8.1. Bezpečnostní pokyny ... 20
9. Demontáž ... 20

9.1. Bezpečnostní pokyny 20
9.2. Obecné pokyny 20

Vážení zákazníci,

děkujeme, že jste se rozhodli pro produkt společnosti **Home Deluxe GmbH**. Přejeme vám mnoho radosti s vaší novou solární sprchou s podlahovou deskou PAROS.

Návod k použití vám pomůže při montáži, uvedení do provozu, používání a údržbě produktu. Návod k použití a bezpečnostní pokyny je nutné pečlivě a úplně přečíst. Dodržujte tyto pokyny, abyste předešli nebezpečí.

1. Obecné

1.1. Přehled produktů

Model: Solární sprcha s podlahovou deskou PAROS | Číslo položky: 24040 | ID varianty: 58279

1.2. Obecné informace

Abychom splnili naše nároky, neustále zlepšujeme kvalitu, zjednodušujeme montáž a ovládání nebo přizpůsobujeme produkty požadavkům zákazníků. Vzhledem k těmto změnám je aktuální verze návodu k použití k dispozici na naší domovské stránce.

Označení „produkt“ se používá v návodu k použití pro „solární sprchu s podlahovou deskou PAROS“.

1.3. Záruka

Od data nákupu platí zákonná odpovědnost za vady a záruční práva.
Společnost Home Deluxe GmbH nenese žádnou odpovědnost za škody způsobené nedodržením návodu k použití. Reklamace vzniklé v důsledku nesprávné montáže nebo použití jsou ze záruky vyloučeny. V případě vad produktu se prosím obraťte písemně prostřednictvím kontaktního formuláře na naší domovské stránce na náš zákaznický servis a uveďte název produktu, sériové číslo a fotografii typového štítku:

Home Deluxe GmbH
Schanzeweg 2
32312 Lübbecke
Německo
Tel.: +49 (0)5743 6181-0
www.home-deluxe-gmbh.de

V případě dalších dotazů je vám k dispozici náš zákaznický servis, který můžete kontaktovat prostřednictvím kontaktního formuláře.

2. Informace k návodu k použití

2.1. Dostupnost návodu k použití

Návod k použití je součástí produktu a měl by být uchováván v úplném znění v bezprostřední blízkosti produktu.

2.2. Cílové skupiny návodu k použití

Návod k použití musí být přečten a dodržován každou osobou, která se podílí na některé z následujících činností nebo na používání produktu:

- Vybalení
- Montáž / instalace
- Uvedení do provozu / provoz
- Údržba / kontrola / péče
- Odstraňování závad / opravy
- Likvidace

2.3. Informace o překladu

Původní návod k použití byl sepsán v německém jazyce. Všechny ostatní dostupné jazykové verze jsou překlady německé verze.

2.4. Vysvětlení symbolů

Symbol	Vysvětlení symbolů
	**VAROVÁNÍ** Tento symbol upozorňuje na možné nebezpečí, které může vést k smrtelným nebo těžkým zraněním. Před provedením příslušného montážního nebo aplikačního kroku je nutné si přečíst příslušné upozornění.
	**INFO** Tento symbol označuje důležité informace a upozorňuje na možné škody na majetku. Před provedením příslušného montážního nebo aplikačního kroku si tyto informace přečtěte, abyste porozuměli problémům a předešli škodám.
	**Přečtěte si návod k použití** Tento symbol upozorňuje, že před montáží/instalací a/nebo obsluhou zařízení je nutné pečlivě přečíst návod k použití.

2.5. Obecné informace k návodu k použití

Návod k použití se vztahuje na solární sprchu s podstavcem PAROS. Obsahuje důležité informace o montáži, provozu, údržbě a čištění. Návod k použití, zejména bezpečnostní pokyny, je nutné před uvedením produktu do provozu pečlivě přečíst. Návod k použití pečlivě uschovejte. Produkt používejte pouze v souladu s tímto návodem k použití, aby nedošlo k náhodnému zranění nebo poškození. Pokud produkt předáte třetí osobě, předávejte jí také tento návod k použití.

2.6. Použití v souladu s určením

Produkt je vysoce kvalitní, odolný a určený výhradně pro soukromé použití v přiměřeném a obvyklém rozsahu. Náš produkt **není** určen pro komerční použití. Komerční použití je povoleno pouze s písemným souhlasem společnosti Home Deluxe GmbH.

Produkt je určen jako solární sprcha do zahrady a měl by být umístěn na slunném místě.

Produkt používejte pouze v souladu s tímto návodem k použití. Jakékoli jiné použití je považováno za nesprávné a může vést k poškození majetku nebo zranění osob. Výrobce nenese žádnou odpovědnost za škody, které vzniknou nebo vznikly v důsledku nesprávného nebo nesprávného použití.

2.7. Obecné bezpečnostní pokyny

Obecné bezpečnostní pokyny



- Nesprávné zacházení může vést k vážnému zranění osob a značným škodám na majetku. Proto smí montáž, instalaci, uvedení do provozu, odstraňování poruch, údržbu a opravy provádět pouze kvalifikované osoby.
- Produkt montujte **pouze** v případě, že je dodávka kompletní a bez vad.
- Ujistěte se, že všechny díly jsou nepoškozené a správně namontované. Nesprávná montáž může vést k nebezpečí zranění. Poškozené díly mohou ovlivnit bezpečnost a funkci.
- Produkt umístěte pouze na bezpečný, rovný a pevný podklad.
- Neprovádějte žádné změny na produktu.
- Pravidelně kontrolujte upevnění.

Nebezpečí pro děti



- Držte děti mimo dosah obalových materiálů. Hrozí mimo jiné nebezpečí udušení!
- Držte děti mimo dosah produktu.
- Během montáže produktu držte děti mimo místo montáže. Součástí dodávky jsou malé části, které mohou být spolknuty nebo způsobit vážná zranění.
- **Nebezpečí převrácení!** Produkt není dětská hračka ani prolézačka. Při jednostranném zatížení se produkt může převrátit, což může mít za následek smrt.
- Děti se mohou při zvedání na výrobek zranit.
- Produkt neinstalujte přímo do herní zóny ani do její bezprostřední blízkosti.
- Vysvětlete dětem správné zacházení s výrobkem a dohlížejte na ně během používání výrobku, nikdy je nenechávejte bez dozoru.
- Odstraňte všechny ostré předměty, rozbité sklo nebo kameny z okolí výrobku. Zajistěte, aby děti při hře nebyly ohroženy.
- Zajistěte, aby malé děti nevkládaly malé části do úst.

Nebezpečí zranění
Nesprávné zacházení s výrobkem může vést ke zranění.



- Před každým použitím zkontrolujte, zda výrobek nevykazuje viditelné poškození.
- Neprovádějte žádné konstrukční změny na výrobku. Jakékoli změny musí být schváleny písemným souhlasem výrobce a provedeny podle pokynů.
- V případě poškození nesmí být výrobek dále používán. Poškozené díly musí být opraveny nebo nahrazeny originálními náhradními díly.
- Aby se předešlo zranění, dbejte na trvalou pevnou instalaci produktu.

Nebezpečí poškození



- Nesprávné zacházení s výrobkem může vést k jeho poškození.
- Neotvírejte obal ostrými předměty (např. nožem, nůžkami nebo podobnými předměty), protože by mohlo dojít k poškození produktu. Při otevírání buďte opatrní.
- **Nebezpečí převrácení:** Nevstupujte na výrobek, hrozí nebezpečí pádu a převrácení.

3. Vlastnosti produktu

3.1. Technické údaje

Solární sprcha s podstavcem PAROS			
Rozměry (D x Š x V)	110 x 76 x 219 cm	Objem nádrže	2x 20 litrů
Rozměry podlahové desky (D x Š x V)	110 x 76 x 5,5 cm	Hmotnost	11,5 kg
Materiál základové desky	PS a WPC	Materiál	Nerezová ocel
Materiál směšovací baterie	Zinková slitina (chromovaná)	Barva	Černá
Materiál nádržky na vodu	PVC (100 %)	Objem	40 litrů (2 x nádrž na vodu po 20 litrech)
Materiál výpustního ventilu	Silikon	Počet výpustí vody	133
Materiál uzávěru vody	Mosaz	Hmotnost	24 kg

3.2. Popis

Solární sprcha s podstavcem PAROS

Příjemná teplá sprcha ve vlastní zahradě bez nutnosti připojení k elektřině. Tento sen splní solární sprcha s podstavcem PAROS! Voda ve sprše se ohřívá ve vlastním zásobníku pomocí sluneční energie. Užij si osvěžující sprchu pod širým nebem s mnoha výhodami. Ekologický solární provoz šetří náklady. Pocit ze sprchování v přírodě je jedinečný. Ve spodní části této venkovní sprchy najdete kohoutek, který vám umožní před koupáním nebo podobnými činnostmi si krátce opláchnout nohy. Můžete jej také použít k naplnění konevky. Tak budete mít vždy k dispozici dostatek vody pro práci na zahradě nebo jiné potřeby. Teplotu vody ve sprše můžete pohodlně plynule nastavovat pomocí pákové baterie – stejně jako jste zvyklí ze své sprchy doma. Venkovní solární sprcha je odolná proti zimě, ale v chladném ročním období je nutné vodu vypustit. 40litrová nádrž na vodu vám umožní delší sprchování s předehřátou vodou. Dopřejte si solární sprchu s podstavcem PAROS a zároveň přispějte k udržitelnosti.

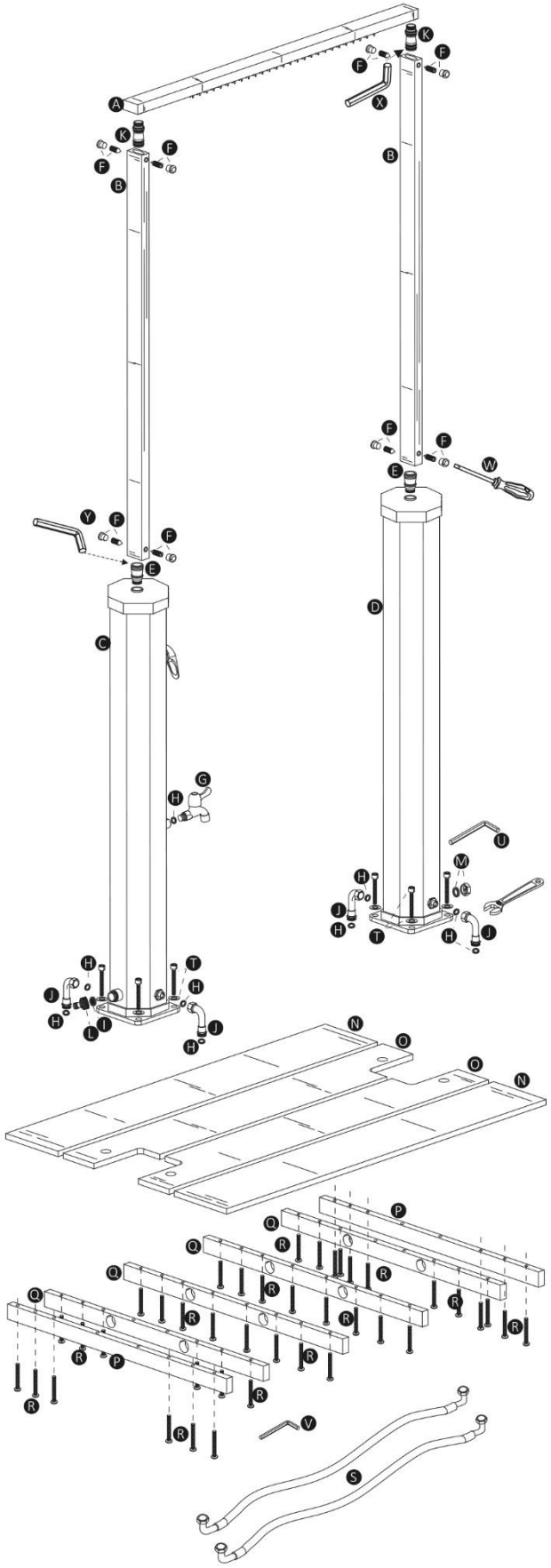
A
B
C
D
E
F
G
H
I
J
K
L
M
N
O
P
Q
R
S
T
U
V
W
X
Y

4. Rozsah dodávky

Při dodání zkontrolujte, zda obal není poškozen. Dále ihned po vybalení zkontrolujte, zda je dodávka kompletní a zda je produkt a všechny jeho součásti v bezvadném stavu. Produkt montujte pouze v případě, že je dodávka kompletní a nepoškozená.

Komponenty/díly

Č.	Popis	Počet	Obrázky
A	Sprchová hlavice	1	
B	Držák hlavové sprchy	2	
C	Solární sprcha se sprchami	1	
D	Solární sprcha	1	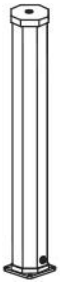
E	Spojka	2	
F	Šroub (hlava)	8	
G	Kohoutek na umývání nohou	1	

Č.	Popis	Počet	Obrázky
H	Podložka	9	
I	Podložka (přívod vody)	1	
J	Připojovací ventil	4	
K	Spojka hlavové sprchy	2	
L	Adaptér pro přívod vody	1	
M	Vypouštěcí víčko + těsnicí kroužek	1	
N	Vnější základová deska	2	
O	Spodní deska uprostřed	2	
P	Podkonstrukce vnější	2	
Q	Podkonstrukce uprostřed	2	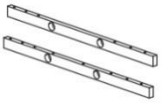
R	Šroub (podkonstrukce)	40	
S	Sprchová hadice	2	
T	Šroub + podložka	8	

Č.	Popis	Počet	Obrázky
U	Imbusový klíč 5 mm	1	
V	Imbusový klíč 4 mm	1	
W	Šroubovák	1	
X	Imbusový klíč 10 mm	1	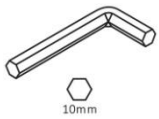
Y	Imbusový klíč 8 mm	1	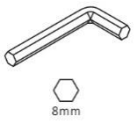

5. Montáž

5.1. Bezpečnostní pokyny

Je nutné si přečíst všechny informace týkající se bezpečnosti a zdraví.

Nebezpečí zranění

Nesprávná manipulace při montáži může vést ke zranění.



- Ujistěte se, že je balík otevřený nahoře.
- Ihned po vybalení zkontrolujte, zda je dodávka kompletní a zda je produkt a všechny jeho části v bezvadném stavu.
- Produkt montujte **pouze** v případě, že je dodávka kompletní a bez vad.
- Produkt umístěte pouze na bezpečný, rovný a pevný podklad.
- Produkt pevně připevněte na vhodný podklad.
- Bezpodmínečně dodržujte montážní rozměry a použijte dodaný montážní materiál.
- Chyby při obsluze, chyby při montáži nebo škody vzniklé při montáži jsou ze záruky vyloučeny.
- K montáži produktu jsou zapotřebí minimálně 2 osoby.
- Při montáži noste ochranný oděv, jako jsou bezpečnostní boty a ochranné rukavice.
- **Upozorňujeme, že společnost Home Deluxe GmbH v zásadě nehradí žádné náklady na montáž nebo řemeslné práce, jako jsou náklady na elektrikáře nebo podobné náklady na odborníky.**

5.2. Montáž produktu

Produkt je dodáván v rozloženém stavu a jeho montáž je snadná. Pečlivě dodržujte montážní pokyny. V případě nedodržení pokynů není zaručena funkčnost a bezpečnost produktu, může dojít k poškození majetku, zranění osob nebo dokonce ke smrti.

Potřebné nářadí

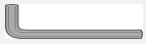	Imbusový klíč		Měřicí pásmo
	Vrták do kamene		Kladivo
	Tužka		Řezací nůž
	Vrtačka		Vodováha

- Následující pokyny si pečlivě přečtěte.
- Produkt namontujte na slunné místo, kde bude vystaven co nejvíce slunečním paprskům a co nejméně stínu.
- **Doporučení!** Pro dosažení dobré stability a bezpečnosti by měl být produkt namontován na stabilním, pevném podkladu.
- Při montáži dbejte na to, aby nedošlo k poškození produktu (povrchů a jednotlivých dílů).
- Dbejte na to, aby voda po sprchování mohla odtékat nebo vsáknout. (Doporučujeme namontovat produkt v blízkosti odtoku.)

Obrázek	Krok instalace
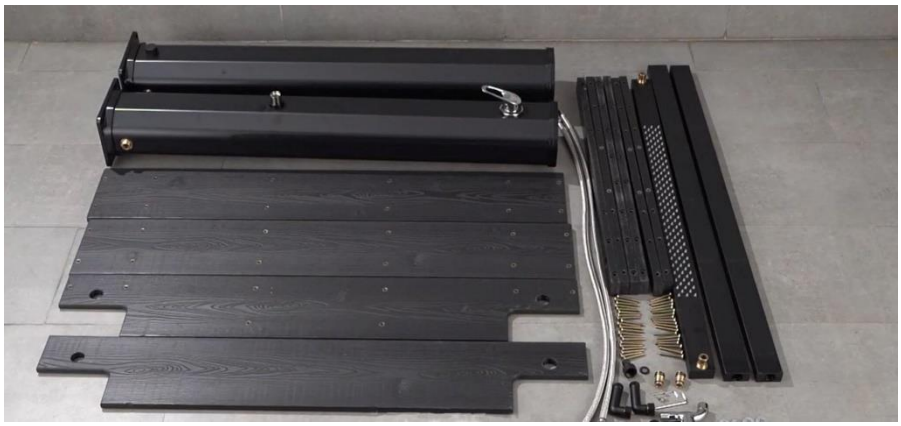	**Krok 1: Vybalení obsahu balení** - Vybalte celý obsah balení a roztřiďte jednotlivé díly, abyste měli lepší přehled.
	**Krok 2: Montáž podkonstrukce** - Namontujte vnější podkonstrukci (**P**) a středovou podkonstrukci (**Q**) na podlahu a poté je přišroubujte pomocí šroubů (**R**).
	

Obrázek	Krok instalace
    	**Krok 3: Připevnění sprchové hadice** - Protáhněte sprchovou hadici (**S**) otvory, které jsou pro ni určeny. - Vlož sprchovou hlavici do otvoru a připevni ji pomocí připojovacího ventilu. (**J**) Poté ji pevně přišroubuj. - Hotová podlahová deska včetně připojovacího ventilu. - Otočte podlahovou desku.

o

Obrázek	Krok instalace
	**Krok 4: Upevnění solární sprchy a solární sprchy se sprchovou hlavicí** - Připevněte solární sprchu se sprchovou hlavicí (**C**) a solární sprchu (**D**) pomocí podložek (**H**).
 	**Krok 5: Montáž připojovacího ventilu** - Namontujte připojovací ventil (**J**) a podložky (**H**) na solární sprchu

Obrázek	Krok instalace
 	**Krok 6: Montáž kohoutku na mytí nohou** - Namontujte kohoutek na mytí nohou (**G**) pomocí podložek (**H**) na solární sprchu se sprchovou hlavicí.
 	**Krok 7: Montáž spojek** - Nasadit dva spojovací prvky (**E**) na solární sprchu a utáhnout je imbusovým klíčem (**Y**).
  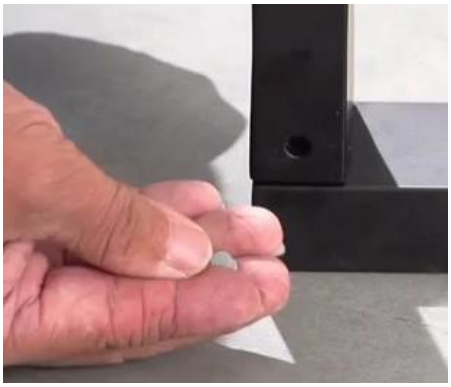	**Krok 8: Montáž hlavové sprchy** - Nasuňte držák hlavové sprchy (**B**) na hlavovou sprchu (**A**) a utáhněte jej imbusovým klíčem. Vložte kryt do otvoru.

Obrázek	Krok instalace
 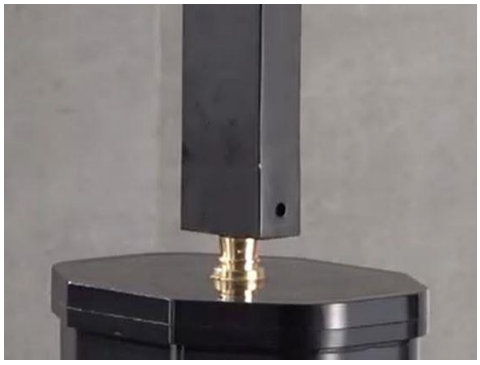  	**Krok 9: Nasazení hlavové sprchy** - Vložte hlavovou sprchu a upevněte ji imbusovým klíčem. Vložte kryt do otvoru.
  	**Krok 10: Montáž adaptéru pro přívod vody** - Namontujte adaptér pro přívod vody (**L**) pomocí podložek (**I**).

6. Použití

6.1. Bezpečnostní pokyny

Následující informace týkající se bezpečnosti a zdraví je nutné pečlivě přečíst. Nesprávným používáním může dojít k poškození tohoto výrobku.

Nebezpečí zranění
Nesprávné zacházení při provozu může vést ke zranění



- Nepoužívejte poškozený výrobek.
- Ne provádějte žádné úpravy produktu.
- Produkt není dětská hračka, lezecká stěna ani sportovní zařízení. Děti nesmějí s produktem hrát.
- Pravidelně kontrolujte upevnění.
- Děti smí produkt používat pouze pod dohledem.
- Při delším slunečním záření dbejte na to, že solární sprcha akumuluje teplo. To znamená, že se také zahřívá WPC a může být velmi horký.
- **Nebezpečí smrti!** Produkt nepoužívejte při bouřce a blescích.
- **Nebezpečí popálení!** Při silném slunečním záření se voda v nádrži může silně zahřát (až na 60 °C).
    - Před sprchováním nastavte směšovací baterii do polohy studené vody (modrá).
    - Otevřete a pomalu otočte směšovací baterii do teplé polohy (červená).

6.2. První uvedení do provozu

Před prvním uvedením do provozu zkontrolujte, zda produkt není poškozen. Produkt smí být používán pouze v nepoškozeném stavu.

Při prvním uvedení do provozu (první naplnění vodou) zkontrolujte těsnost produktu. Pokud přesto voda kape, dotáhněte příslušné části.

6.3. Provoz

Před použitím produktu zkontrolujte

- je v řádném stavu.
- všechny upevňovací prvky

Obrázek	Funkce
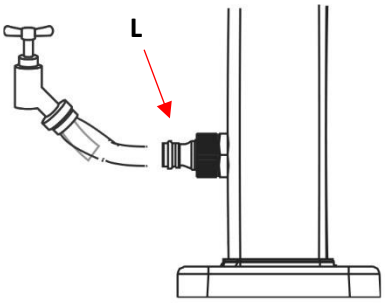	**Naplnění nádrže** Provozní tlak vody je 3 bar. - Připojte zahradní hadici k adaptéru (**L**). - Nastavte směšovací baterii do polohy „teplá“ a páčku do polohy **„zapnuto“** - Otevřete domácí vodovodní kohoutek a naplňte nádrž produktu. - Jakmile je nádrž plná, voda začne vytékat ze sprchové hlavice. - Páčku směšovací baterie můžete opět nastavit do polohy „vypnuto“. **Poznámka:** Po uzavření směšovací baterie bude voda ještě chvíli kapat. **Nejedná se o** závadu.
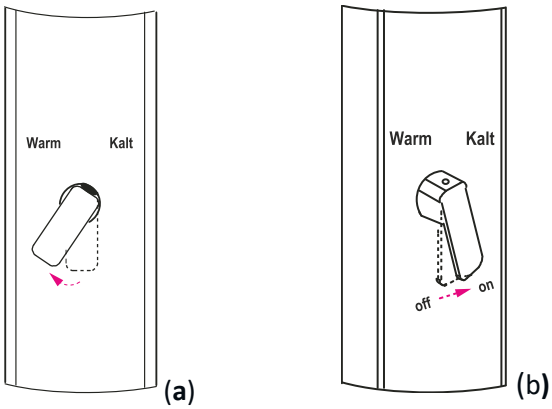	**Nastavení teploty** - Otočte směšovací baterii do polohy „teplá“, voda se ohřeje. - Otočte směšovací baterii do polohy „studená“, voda se ochladí. **Zapněte/vypněte sprchu** - Vytáhněte páčku směšovací baterie směrem ven, voda začne téct ze sprchové hlavice. - Zatlačte páčku zpět a proud vody se zastaví.
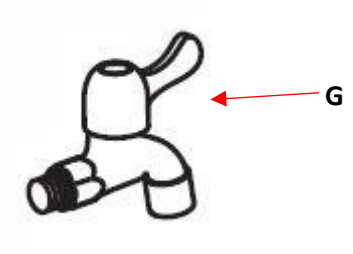	**Přípojka na mytí nohou „zapnuto/vypnuto“** - Otočte kohoutek na mytí nohou (G) na straně „zapnuto“ nebo „vypnuto“.

Obrázek	Funkce
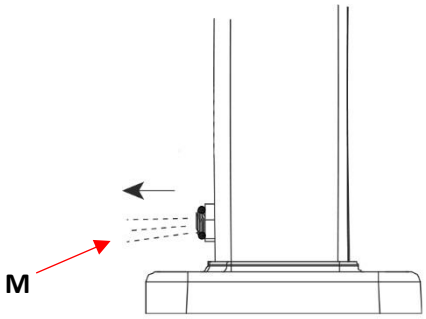	**Úplně vyprázdněte nádrž na vodu.** - Odpojte zahradní hadici od adaptéru. - Otevřete uzavírací zátku (M). - Nastavte směšovací baterii na „Zapnuto“, voda nyní může odtékat.

6.4. Skladovací místo

- V zimě **musí** být voda z nádrže zcela vypuštěna!
- Nedodržení tohoto pokynu může vést k prasknutí nádrže v důsledku zamrznutí vody.
- Pokud je to možné, demontujte produkt a během zimního období jej spolu s příslušenstvím skladujte na místě, které je co nejvíce chráněné před povětrnostními vlivy, dobře větrané a suché.

7. Odstraňování poruch

Pokud se při provozu vyskytnou následující poruchy, zkontrolujte prosím příčiny poruchy podle následující tabulky. Pokud poruchu nelze odstranit pomocí uvedených opatření, produkt vyřaďte z provozu.

Porucha	Možná příčina	Řešení
Produkt se kýve nebo vibruje	- Produkt stojí na nerovném, nestabilním podkladu	- Umístěte produkt na rovný, stabilní povrch
	- Upevňovací šrouby se uvolnily	- Utáhněte upevňovací šrouby
Z sprchové hlavice nebo kohoutku na umývání nohou kape voda	- Směšovací baterie není správně uzavřena	- Směšovací baterie je v poloze „vypnuto“.
	- Kohoutek na mytí nohou není správně uzavřen	- Uzavřete kohoutek na umývání nohou
Produkt kape na spojích (sprchová hlavice, kohoutek na mytí nohou, adaptér nebo uzavírací zátka)	- Spojky netěsní	- Dotáhněte spoj
Voda neohřívá správně	- Příliš málo slunečního záření	- Najít místo s větším slunečním zářením
	- Produkt je zakrytý	- Odstraňte kryt

Pokud se vyskytne další problém s produktem, kontaktujte nás.

8. Údržba a péče

8.1. Bezpečnostní pokyny

Nebezpečí poškození
Nesprávné zacházení při údržbě a péči může vést k poškození



- Nepoužívejte čisticí prostředky nebo nástroje obsahující rozpouštědla nebo abrazivní látky, tj. tvrdé houbičky, kartáče atd., protože by mohlo dojít k poškození produktu.
- Používejte výhradně originální náhradní díly, které jsou vyrobeny pro daný produkt a nezpůsobují jeho poškození.

9. Demontáž

9.1. Bezpečnostní pokyny

Nebezpečí poranění
Nesprávná manipulace při demontáži může vést ke zranění



- Produkt má vysokou hmotnost a velké rozměry, k demontáži jsou zapotřebí minimálně 2 osoby.
- Před demontáží zajistěte výrobek proti pádu.

Demontáž produktu se provádí v opačném pořadí než montáž. (**viz kapitola Montáž**)

9.2. Obecné pokyny



- Produkt a všechny jeho součásti zlikvidujte v souladu s místními a národními předpisy, aby nedošlo k poškození životního prostředí.
- Naše obaly jsou vyrobeny z ekologických materiálů. Lze je recyklovat a použít jako cenné suroviny. Obalový materiál (kartony, obaly na nečistoty atd.) zlikvidujte odděleně a řádně v souladu s platnými národními předpisy.
- V případě nejistoty ohledně likvidace se obraťte na výrobce.
- Informace o správném likvidaci získáte také v místních sběrných dvorech.

Home Deluxe GmbH
Schanzeweg 2
32312 Lübbecke
Německo
Tel.: +49 (0)5743 6181-0
www.home-deluxe-gmbh.de

GA-207-00-PAROS